61

Крепление опорных консолей РК-1÷РК-3 и ТК-1÷ТК-3 к закладным деталям колонн.

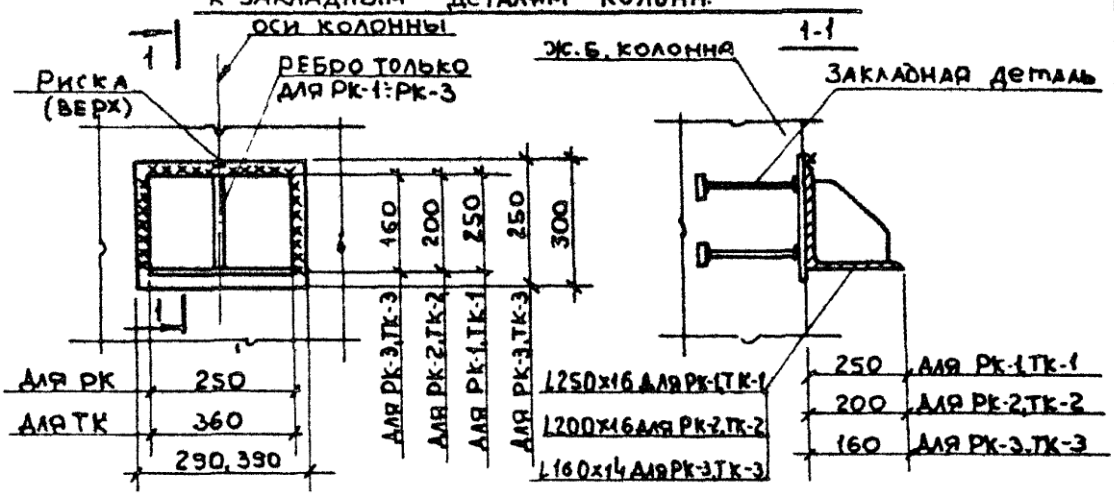

Крепление опорных консолей РК-4 и ТК-4 к закладным деталям колонн

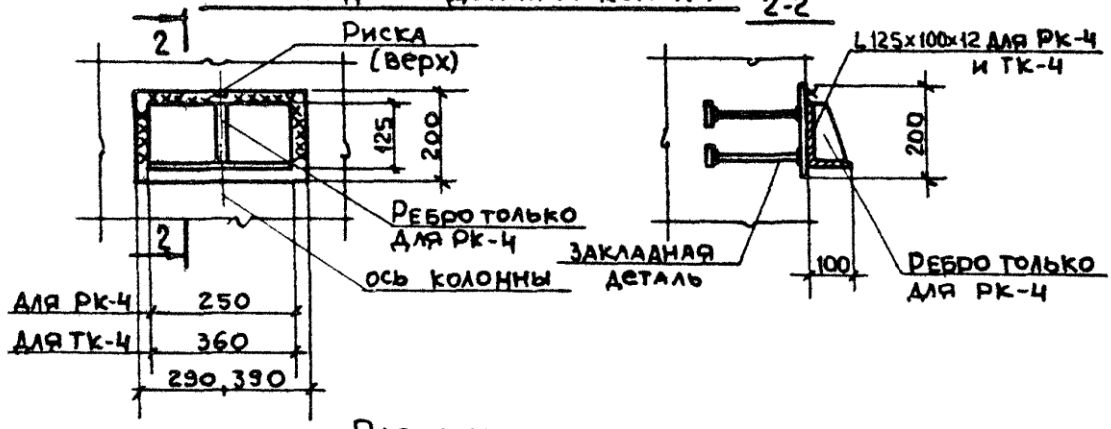

Расчетная схема

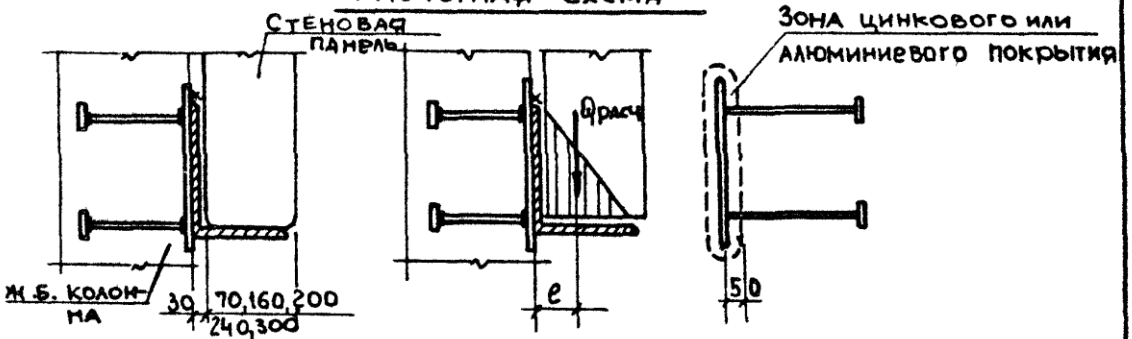

ТК	группа	Узлы крепления опорных консолей под стеновые панели к закладным деталям колонн.	Серия 1.400-6/76	
1978	1		Выпуск 1	Лист 35

15541 62

Таблица 10

Серия, выпуск	Материал	Марка панели / размеры	Толщина панели мм	Вес панели, т	Консоль РК: Марка	Консоль РК: Расчетная нагрузка 2Р в т	Консоль РК: Марка унифиц. закладн. детали	Консоль ТК: Марка	Консоль ТК: Расчетная нагрузка Р в т	Консоль ТК: Марка унифиц. закладн. детали
1.432-5 Вып.1	легкий бетон	ПСЛ 16 0,9×6, 1.2×6, 1.8×6	160	1.2 1.6 2.5	РК-3 РК-3С	3.0×2= =6.0	М1-3 М1-4 М1-9 М1-10	ТК-3 ТК-3с	3.3	М1-3 М1-4 М1-9* М1-10*
		ПСЛ 20 0,9×6, 1,2×6, 1.5×6, 1.8×6	200	1.5 2.0 2.5 3.0	РК-2 РК-2С	3.8×2= =7.6	М1-4 М1-10	ТК-2 ТК-2с	4.15	
		ПСЛ 24 0,9×6, 1.2×6, 1.5×6, 1.8×6	240	1.8 2.4 2.9 3.5	РК-1 РК-1С	4.5×2= =9.0	М1-1 М1-7	ТК-1 ТК-1с	4.9	М1-1 М1-2 М1-7* М1-8*
		ПСЛ 30 0,9×6, 1.2×6, 1.5×6, 1.8×6	300	2.2 3.0 3.7 4.4	РК-1 РК-1С	4.5×2= =9.0		ТК-1 ТК-1с	4.9	
1.432-6 Вып 1	ячеистый бетон	ПСЯ 16 0,9×6, 1.2×6, 1.8×6	160	0.8 1.0 1.6	РК-3 РК-3с	2.15×2= =4.3	М1-3 М1-4 М1-9 М1-10	ТК-3 ТК-3с	2.45	М1-3 М1-4 М1-9* М1-10*
		ПСЯ 20 0,9×6, 1.2×6, 1.5×6, 1.8×6	200	1.0 1.3 1.7 2.0	РК-2 РК-2с	2.8×2= =5.6		ТК-2 ТК-2с	3.05	
		ПСЯ 24 0,9×6, 1.2×6, 1.5×6, 1.8×6	240	1.2 1.6 2.0 2.4	РК-1 РК-1с	3.5×2 =7.0	М1-1 М1-2 М1-7 М1-8	ТК-1 ТК-1с	3.8	М1-1 М1-2 М1-7* М1-8*
		ПСЯ 30 0.9×6, 1.2×6, 1.5×6, 1.8×6	300	1.5 2.0 2.5 3.0	РК-1 РК-1с	3.5×2= =7.0		ТК-1 ТК-1С	3.8	
1.432-5 Вып 2	железобетон	ПСЖН 0,9×6,35, 1.2×6 35, 1.5×6, 1.8×6,35	70	1.0 1.3 1.6 2.0	РК-4	3.0×2= =6.0	М1-5 М1-6 М1-11	ТК-4	3.3	М1-5 М1-6 М1-11*
[illegible]		Панели однослойные неутепленные 1.2×12, 1.8×12, 2.4×12	Нребра=300	3.0 3.7 4.5	РК-1 РК-1с	4.5×2= =9.0	М1-1	ТК-1 ТК-1с	4.9	М1-1 М1-2 М1-7* М1-8*
1.432-10	шлакопемзобетон	ПСЛ 1.2×12; 1.8×12; 2.4×12	300	2.6 3.1 3.8	РК-1 РК-1с	4.5×2= =9.0	М1-7	ТК-1 ТК-1с	4.9	

Схема нагрузки на опорные консоли

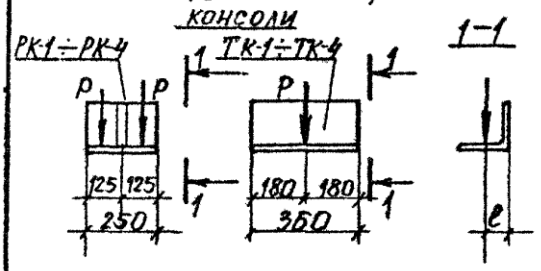

1. Нагрузки на опорные консоли приведены по данным серии 2.430-4 выпуск 0.
2. Конструкция опорных консолей приведена в серии 1.439-1, кроме консолей РК-4 и ТК-4 индивидуального изготовления
3. Марки закладных деталей указаны без последнего индеса.
4. Закладные детали, отмеченные *, устанавливать только в колоннах шириной В=300 мм

ТК	группа	Таблица 10. Ключ для подбора опорных консолей под стеновые панели и закладных деталей для крепления опорных консолей.	Серия 1.400-6/76	
1978	1		Выпуск 1	Лист 36

15541 63

ТАБЛИЦА 11

Марка детали		Марка опорной консоли	Несущая способность Q вт. при эксцентриситете "e" мм.			Размеры элементов, составляющих закладную деталь				Лист где деталь изображена
			60	100	120	пластины a x в x δ	ф и колич. анкеров	длина анкеров	шайбы размер и колич.	
М1-1-1	М1-1-6	РК-1 ТК-1		9.5 (10.6)	9.0 (10.2)	390x300x10	6ф14АIII	480	—	39.41
М1-1-2	М1-1-7							320	50x50x10 6шт.	40
М1-1-3	М1-1-8							270		
М1-1-4	М1-1-9							220		
М-1-1-5	М1-1-10							170		
М1-2-1		РК-1 ТК-1		7.0		390x300x10	4ф14АIII	480	—	39
М1-2-2								320	50x50x10 4шт.	42
М1-2-3								270		
М1-2-4								220		
М1-2-5								170		
М1-3-1		РК-2 РК-3 ТК-2 ТК-3		6.8		390x250x10	4ф14АIII	480	—	39
М1-3-2								320	50x50x10 4шт.	42
М1-3-3								270		
М1-3-4								220		
М1-3-5								170		
М1-4-1	М1-4-6	РК-2 РК-3 ТК-2 ТК-3		7.7		390x250x10	6ф12АIII	420	—	41
М1-4-2	М1-4-7							320	50x50x8 шт.6	43
М1-4-3	М1-4-8							270		
М1-4-4	М1-4-9							220		
М1-4-5	М1-4-10							170		
М1-5-1		РК-4 ТК-4 смотрите прим.3	7.0			390x200x10	4ф14АIII	480	—	39
М1-5-2								320	50x50x10 шт.4	44
М1-5-3								270		
М1-5-4								220		
М1-5-5								170		
М1-6-1	М1-6-6	РК-4 ТК-4 смотрите прим.3	8.0			390x200x10	6ф12АIII	420	—	41
М1-6-2	М1-6-7							320	50x50x8 шт.6	45
М1-6-3	М1-6-8							270		
М1-6-4	М1-6-9							220		
М1-6-5	М1-6-10							170		
М1-7-1	М-7-6	РК-1 ТК-1* смотрите прим.4		9.5 (10.6)	9.0 (10.2)	290x300x10	6ф14АIII	480	—	46
М1-7-2	М1-7-7							320	50x50x10 шт.6	47,48
М1-7-3	М1-7-8							270		
М1-7-4	М1-7-9							220		
М1-7-5	М1-7-10							170		

ТК	ГРУППА	ТАБЛИЦА 11. Несущая способность и конструктивные характеристики закладных деталей группы "1"	СЕРИЯ 1.400-6/76	
1978	1		Выпуск 1	Лист 37

Таблица 11 (окончание).

Марка детали		Марка опорной консоли	Несущая способность Q(т) эксцентриситет e_0 мм.			Размеры элементов, составляющих закладную деталь				Лист, где деталь изображена
			60	100	120	пластины a×B×δ	ф и колич. анкеров	Длина анкеров	Шайбы размер и колич	
М1-8-1	М1-8-6	РК-1 ТК-1* смотрите примеч.4		7.0		290×300×10	4ф14AIIIу	480	—	49
М1-8-2	М1-8-7							320	50×50×10 шт.4	50
М1-8-3	М1-8-8							270		
М1-8-4	М1-8-9							220		
М1-8-5	М1-8-10							170		
М1-9-1	М1-9-6	РК-2 РК-3 ТК-2* ТК-3* смотрите примеч.4		6.8		290×250×10	4ф14AIIIу	480	—	49
М1-9-2	М1-9-7							320	50×50×10 шт.4	51
М1-9-3	М1-9-8							270		
М1-9-4	М1-9-9							220		
М1-9-5	М1-9-10							170		
М1-10-1				7.7		290×250×10	6ф12AIIIу	420	—	46
М1-10-2								320	50×50×8 шт.6	52
М1-10-3								270		
М1-10-4								220		
М1-10-5								170		
М1-11-1	М1-11-6	РК4 ТК-4* смотрите примеч.4	7.0			290×200×10	4ф14AIIIу	480	—	49
М1-11-2	М1-11-7							320	50×50×10 шт.4	53
М1-11-3	М1-11-8							270		
М1-11-4	М1-11-9							220		
М1-11-5	М1-11-10							170		
М1-12, М1-12-1 М1-12-2		Для крепления торцовых стен к средним колоннам				200×250×10	6ф12AIIIу	270	—	54
М1-13÷ М1-16		Для крепления (притяжки) стеновых панелей.								54

1. В графе „Марка опорной консоли" указана марка стальной консоли по серии 1.439-1, которая может быть приварена к соответствующим закладным деталям.
2. В графе „несущая способность Q" в скобках дана нагрузка для закладных деталей М1-1-6÷М1-1-10. и М1-7-6÷М1-7-10. Величина нагрузки Q определена без проверки на выкалывание бетона (см. пункт 2.5 в пояснительной записки) В расчете принята марка бетона „200"
3. Опорные консоли РК4 и ТК-4 индивидуального изготовления; Размеры их приведены на листе 35.
4. Опорные консоли марки ТК-1÷ТК-4, отмеченные *, применяются только при установке закладных деталей в колоннах шириной B=300мм.

ТК	группа	Таблица 11 (окончание). Несущая способность и конструктивные характеристики закладных деталей группы „1"	Серия 1.400-6/76	
1978	1		Выпуск 1	Лист 38

15541 65

М1-2-1, М1-3-1, М1-5-1

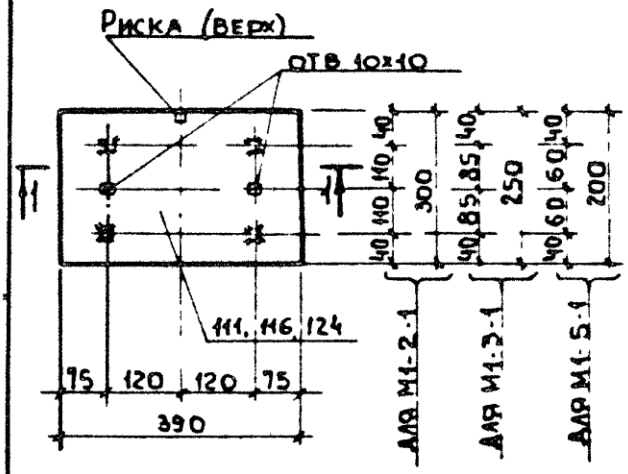

Спецификация стали на одно изделие

Марка изд.	N поз.	Сечение	Длина мм	Кол. шт	Вес кг: один поз.	Вес кг: всех поз.	Вес кг: изделия
М1-1-1	111	-300х10	390	1	9.2	9.2	12.7
	294	Ф14АIII	480	6	0.58	3.5	
М1-2-1	111	-300х10	390	1	9.2	9.2	11.5
	294	Ф14АIII	480	4	0.58	2.3	
М1-3-1	116	-250х10	330	1	7.7	7.7	10.0
	294	Ф14АIII	480	4	0.58	2.3	
М1-5-1	124	-200х10	390	1	6.1	6.1	8.4
	294	Ф14АIII	480	4	0.58	2.3	

М1-1-1

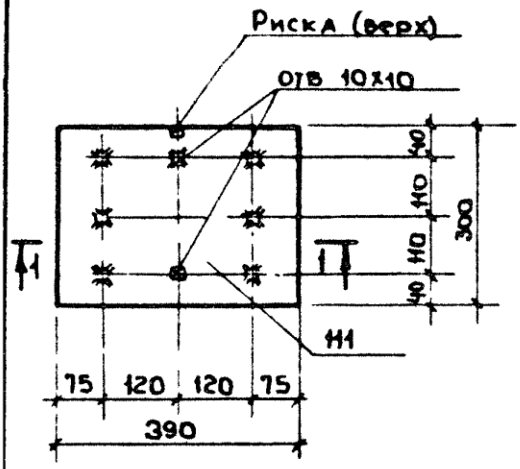

1-1

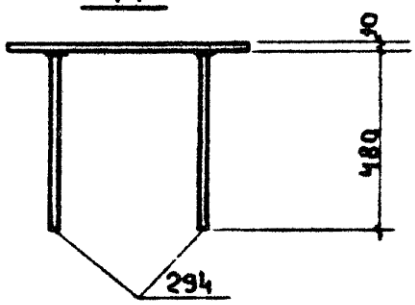

Указания к деталям группы „1"

1. Анкеры привариваются к пластинам втавр дуговой сваркой под слоем флюса на сварочных автоматах по ГОСТ 19292-73.
2. Материал пластин из сталей группы „В", ГОСТ 380-71*.
3. Тип антикоррозионной защиты и марки стали пластин и анкеров указываются на специальном листе каждого конкретного проекта в соответствии с таблицами 1÷5 (см. стр. 23÷26).
4. Технические требования и методы испытаний изделий должны соответствовать ГОСТ'у 10922-75.
5. На фасадах закладных деталей пластины усиления шайбы) условно показаны пунктирной линией.

ТК	Группа	Детали М1-1-1, М1-2-1, М1-3-1, М1-5-1.	Серия 1.400-6/76	
1978	1		Выпуск 1	Лист 39

15541 66

М1-1-2 ÷ М1-1-5

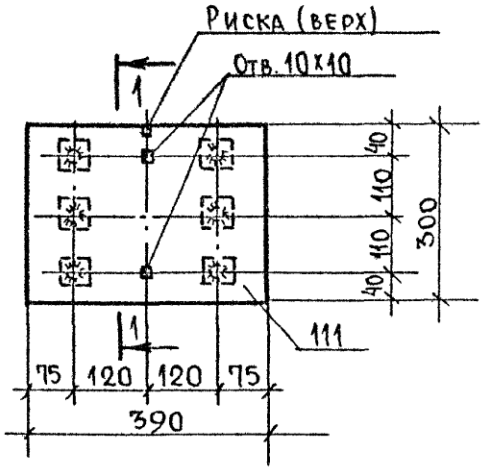

М1-1-7 ÷ М1-1-10

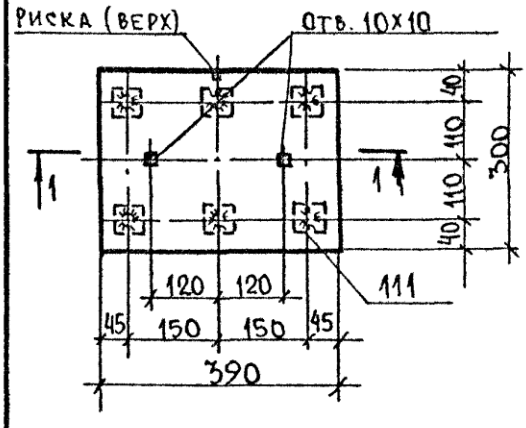

1-1

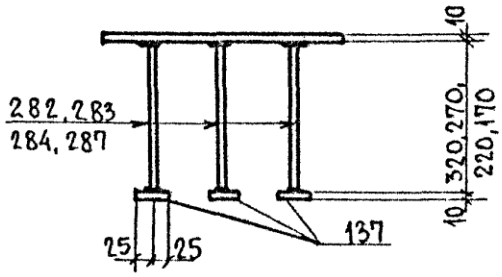

Спецификация стали на одно изделие

Марка изд.	N поз.	Сечение	Длина мм	Кол. шт.	Вес, кг: одн. поз.	Вес, кг: всех поз.	Изделия
М1-1-2 ÷ М1-1-7	111	-300х10	390	1	9,2	9,2	12,7
	287	Ф14 А III	320	6	0,39	2,3	
	137	-50х10	50	6	0,2	1,2	
М1-1-3 ÷ М1-1-8	111	-300х10	390	1	9,2	9,2	12,4
	284	Ф14 А III	270	6	0,33	2,0	
	137	-50х10	50	6	0,2	1,2	
М1-1-4 ÷ М1-1-9	111	-300х10	390	1	9,2	9,2	12,0
	283	Ф14 А III	220	6	0,27	1,6	
	137	-50х10	50	6	0,2	1,2	
М1-1-5 ÷ М1-1-10	111	-300х10	390	1	9,2	9,2	11,6
	282	Ф14 А III	170	6	0,2	1,2	
	137	-50х10	50	6	0,2	1,2	

Указания к деталям группы „1" смотрите на листе 39.

ТК	Группа	Детали М1-1-2 ÷ М1-1-5 М1-1-7 ÷ М1-1-10	Серия 1.400-6/76	
1978	1		Выпуск 1	Лист 40

15541 67

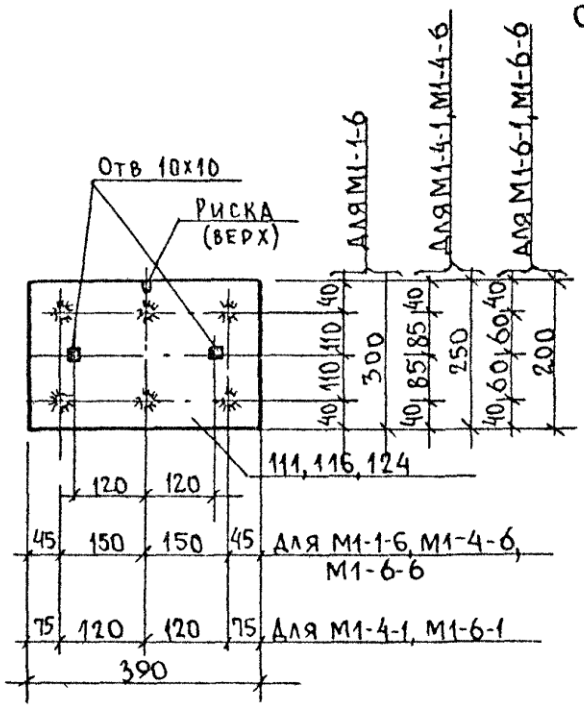

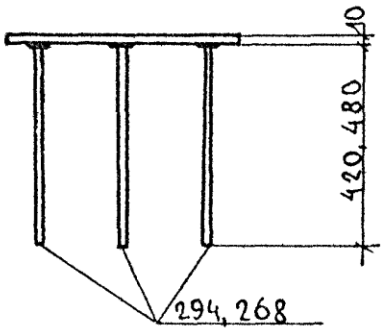

Спецификация стали на одно изделие

Марка изделия	N поз	Сечение	Длина мм	Кол шт	Вес, кг: одной поз	Вес, кг: всех поз	Вес, кг: изделия
М1-1-6	111	-300х10	390	1	9,2	9,2	12,7
	294	Ф14АIII	480	6	0,58	3,5	
М1-4-1 М1-4-6	116	-250х10	390	1	7,7	7,7	9,9
	268	Ф12АIII	420	6	0,37	2,2	
М1-6-1 М1-6-6	124	-200х10	390	1	6,1	6,1	8,3
	268	Ф12АIII	420	6	0,37	2,2	

Указания к деталям группы „1" смотрите на листе 39.

ТК	Группа	Детали М1-1-6, М1-4-1, М1-4-6, М1-6-1, М1-6-6	Серия 1.400.6/76	
1978	1		Выпуск 1	Лист 41

15541 68

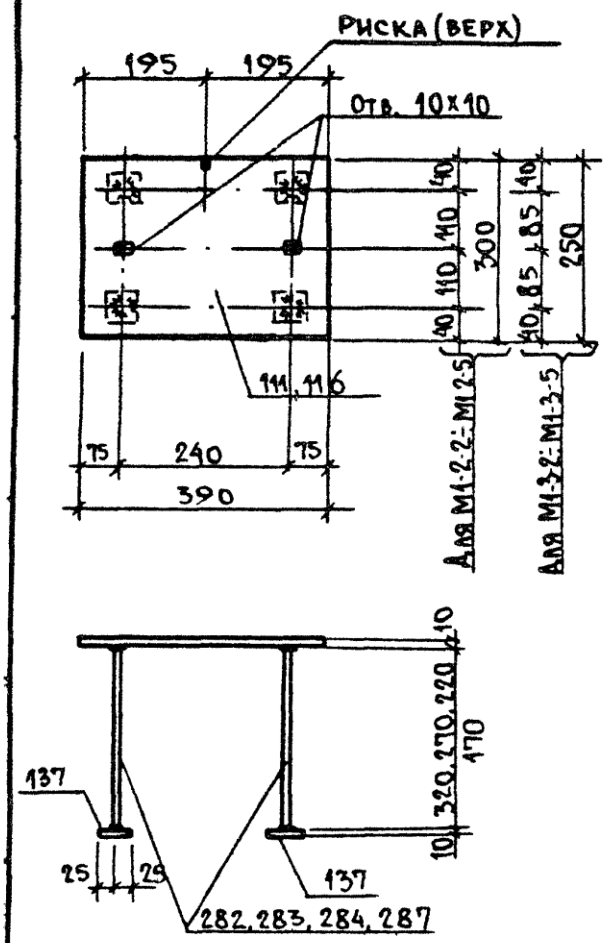

Спецификация стали на одно изделие

Марка изд.	N поз.	Сечение	Длина мм	Кол. шт	Вес, кг: одн. поз.	Вес, кг: всех поз.	Вес изделия
М1-2-2	111	-300×10	390	1	9.2	9.2	11.6
	287	Ф14А III	320	4	0.39	1.6	
	137	-50×10	50	4	0.2	0.8	
М1-2-3	111	-300×10	390	1	9.2	9.2	11.3
	284	Ф14А III	270	4	0.33	1.3	
	137	-50×10	50	4	0.2	0.8	
М1-2-4	111	-300×10	390	1	9.2	9.2	11.1
	283	Ф14А III	220	4	0.27	1.1	
	137	-50×10	50	4	0.2	0.8	
М1-2-5	111	-300×10	390	1	9.2	9.2	10.8
	282	Ф14А III	170	4	0.2	0.8	
	137	-50×10	50	4	0.2	0.8	
М1-3-2	116	-250×10	390	1	7.7	7.7	10.1
	287	Ф14А III	320	4	0.39	1.6	
	137	-50×10	50	4	0.2	0.8	
М1-3-3	116	-250×10	390	1	7.7	7.7	9.8
	284	Ф14А III	270	4	0.33	1.3	
	137	-50×10	50	4	0.2	0.6	
М1-3-4	116	-250×10	390	1	7.7	7.7	9.6
	283	Ф14А III	220	4	0.27	1.1	
	137	-50×10	50	4	0.2	0.8	
М1-3-5	116	-250×10	390	1	7.7	7.7	9.3
	282	Ф14А III	170	4	0.2	0.8	
	137	-50×10	50	4	0.2	0.8	

Указания к деталям группы 1 смотрите на листе 39.

ТК	Группа	Детали М1-2-2 ÷ М1-2-5, М1-3-2 ÷ М1-3-5	Серия 1.400-6/76	
1978	1		Выпуск 1	Лист 42

15541 69

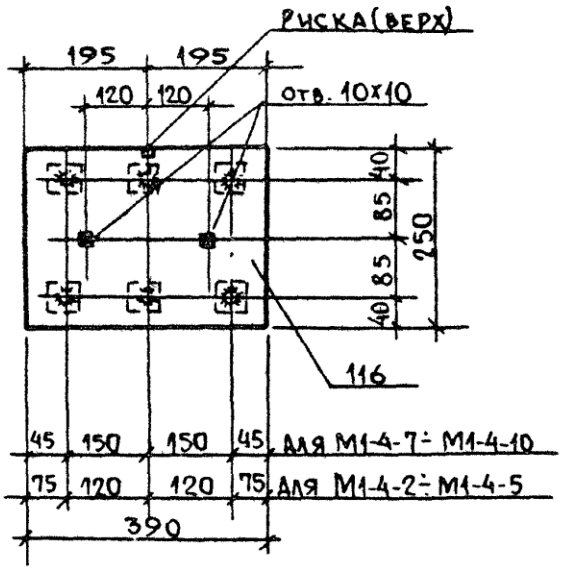

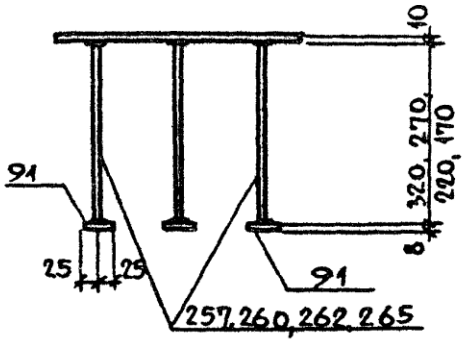

Спецификация стали на одно изделие

Марка изд.	N поз	Сечение	Длина мм	Кол. шт.	Вес, кг одн. поз	Вес, кг общ. поз	Вес, кг изделия
М1-4-2 М1-4-7	116	-250х10	390	1	7.7	7.7	10.4
	265	Ф12АIII	320	6	0.28	1.7	
	91	-50х8	50	6	0.16	1.0	
М1-4-3 М1-4-8	116	-250х10	390	1	7.7	7.7	10.1
	262	Ф12АIII	270	6	0.24	1.4	
	91	-50х8	50	6	0.16	1.0	
М1-4-4 М1-4-9	116	-250х10	390	1	7.7	7.7	9.9
	260	Ф12АIII	220	6	0.2	1.2	
	91	-50х8	50	6	0.16	1.0	
М1-4-5 М1-4-10	116	-250х10	390	1	7.7	7.7	9.6
	257	Ф12АIII	170	6	0.15	0.9	
	91	-50х8	50	6	0.16	1.0	

Указания к деталям группы „1" смотрите на листе 39.

ТК	Группа	Детали М1-4-2÷М1-4-5, М1-4-7÷М1-4-10	Серия 1.400-6/76	
1978	1		Выпуск 1	Лист 43

15541 70

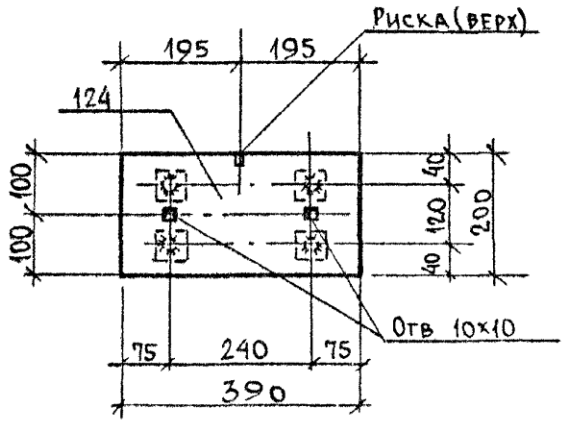

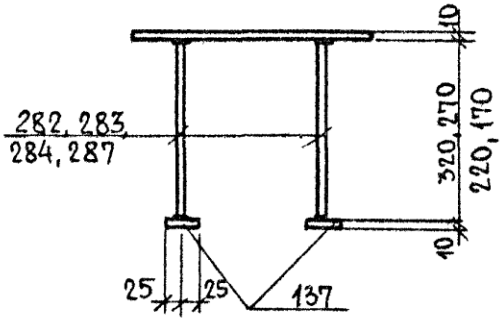

Спецификация стали на одно изделие

Марка	N поз.	Сечение	Длина мм	Кол шт.	Вес, кг одн поз	Вес, кг всех поз.	Вес, кг изделия
М1-5-2	124	-200х10	390	1	6.1	6.1	8.5
	287	Ф14 AIII	320	4	0.39	1.6	
	137	-50х10	50	4	0.2	0.8	
М1-5-3	124	-280х10	390	1	6.1	6.1	8.2
	284	Ф14 AIII	270	4	0.33	1.3	
	137	-50х10	50	4	0.2	0.8	
М1-5-4	124	-200х10	390	1	6.1	6.1	8.0
	283	Ф14 AIII	220	4	0.27	1.1	
	137	-50х10	50	4	0.2	0.8	
М1-5-5	124	-200х10	390	1	6.1	6.1	7.7
	282	Ф14 AIII	170	4	0.2	0.8	
	137	-50х10	50	4	0.2	0.8	

Указания к деталям группы „1" смотрите на листе 39.

ТК	Группа	Детали М1-5-2 ÷ М1-5-5	Серия 1.400-6/76	
1978	1		Выпуск 1	Лист 44

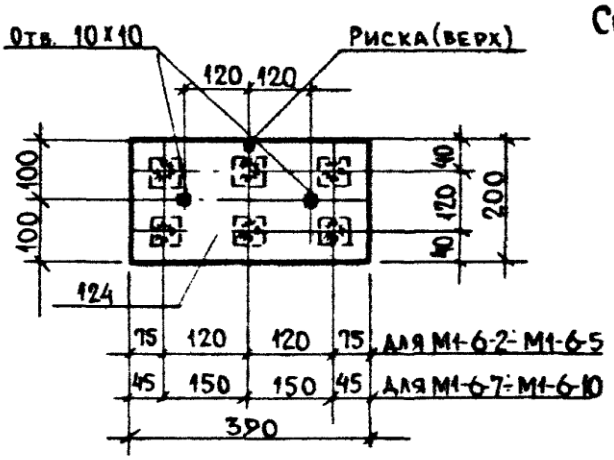

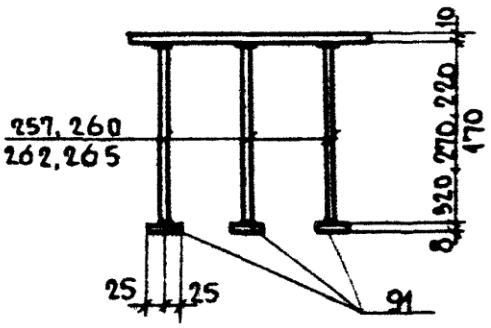

Спецификация стали на одно изделие

Марка изд.	N поз.	Сечение	Длина мм	Кол. шт	Вес, кг: один поз.	Вес, кг: всех поз.	Вес изд.
М1-6-2 М1-6-7	124	-200×10	390	1	6.1	6.1	8.8
	265	Ф12 А III	320	6	0.28	1.7	
	91	-50×8	50	6	0.16	1.0	
М1-6-3 М1-6-8	124	-200×10	390	1	6.1	6.1	8.5
	262	Ф12 А III	270	6	0.24	1.4	
	91	-50×8	50	6	0.16	1.0	
М1-6-4 М1-6-9	124	-200×10	390	1	6.1	6.1	8.3
	260	Ф12 А III	220	6	0.2	1.2	
	91	-50×8	50	6	0.16	1.0	
М1-6-5 М1-6-10	124	-200×10	390	1	6.1	6.1	8.0
	257	Ф12 А III	170	6	0.15	0.9	
	91	-60×8	50	6	0.16	1.0	

Указания к деталям группы „1" смотрите на листе 39.

ТК	группа	Детали М1-6-2÷М1-6-5, М1-6-7÷М1-6-10.	Серия 1.400-6/76	
1978	1		Выпуск 1	Лист 45

155А1 72

М1-7-1

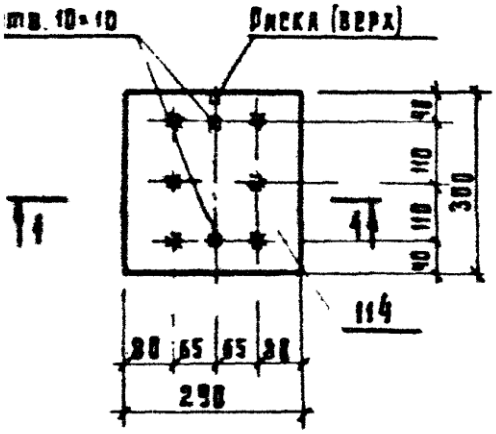

Спецификация стали на одно изделие

Марка изделия	№ поз.	Сечение	Длина мм	Кол. шт.	Вес, кг. одной поз.	Вес, кг. всех поз.	Вес, кг. изделия
М1-7-1 М1-7-6	114	-298×10	300	1	6 8	6 8	10 3
	294	ф 14 А III	480	6	4 58	3 5	
М1-10-1	117	-258×10	298	1	5 7	5 7	7 9
	268	ф 12 А III	480	6	0 37	2 2	

М1-7-6, М1-10-1

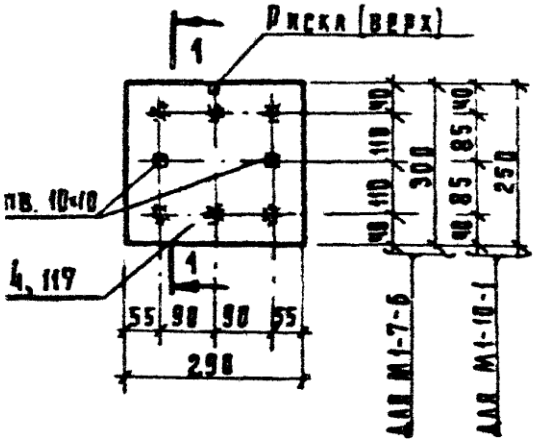

1-1

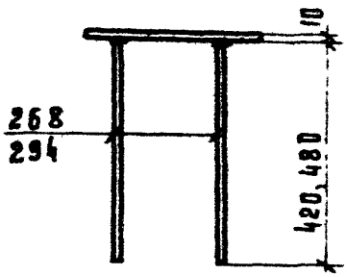

Указания к деталям группы „1" смотрите на листе 39.

К	Группа	Детали М1-7-1, М1-7-6, М1-10-1	Серия 1.400-6/76	
В	1		Выпуск 1	Лист 46

15541 73

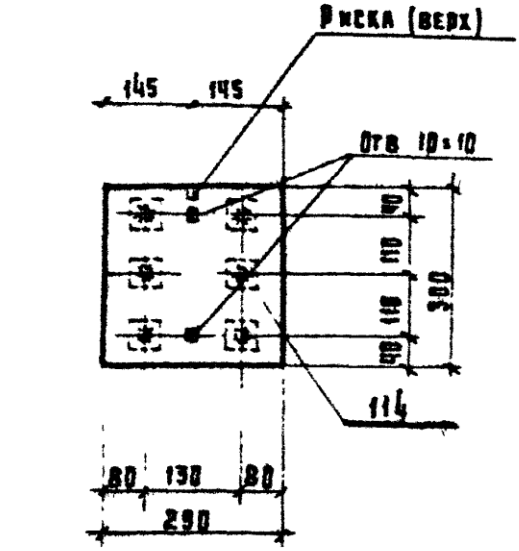

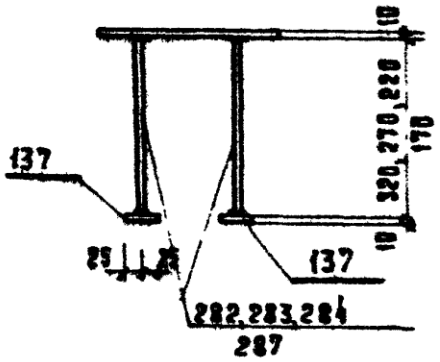

Спецификация стали на одно изделие

Марка изделия	№ поз.	Сечение	Длина мм	Кол. шт.	Вес, кг: для поз.	Вес, кг: всех поз.	Вес, кг: изделия
М1-7-2	114	-290×18	300	1	6,8	6,8	10,4
	287	Ф14А III	320	6	0,39	2,4	
	137	-50×10	50	6	0,2	1,2	
М1-7-3	114	-290×18	300	1	6,8	6,8	
	284	Ф14А III	270	6	0,33	2,0	
	137	-50×10	50	6	0,2	1,2	
М1-7-4	114	-290×18	300	1	6,8	6,8	9,6
	283	Ф14А III	220	6	0,27	1,6	
	137	-50×10	50	6	0,2	1,2	
М1-7-5	114	-290×18	300	1	6,8	6,8	9,2
	282	Ф14А III	170	6	0,20	1,2	
	137	-50×10	50	6	0,2	1,2	

Указания к деталям группы „1" смотрите на листе 39.

ТК	Группа	Детали М1-7-2÷М1-7-5.	Серия 1.400-6/76	
1978	1		Выпуск 1	Лист 47

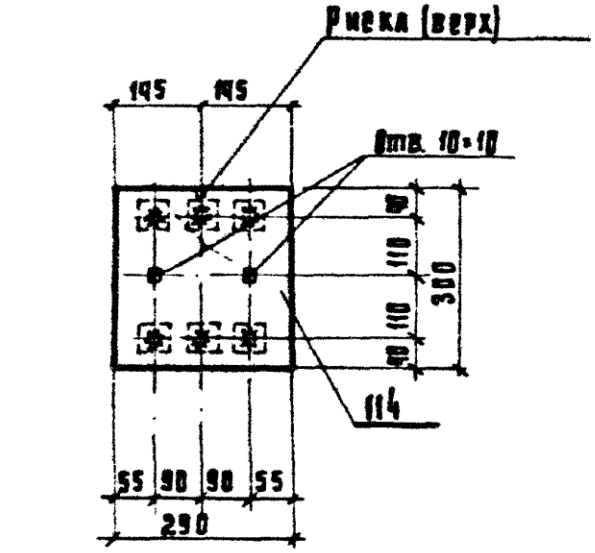

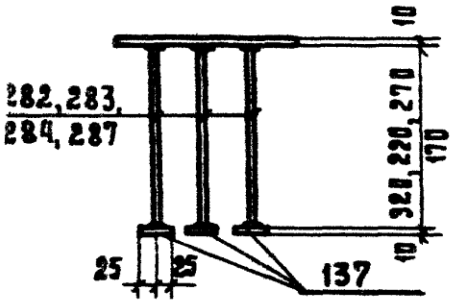

Спецификация стали на одно изделие

Марка изделия	№ поз.	Сечение	Длина мм	Кол. шт.	Вес, кг. одной поз.	Вес, кг. всех поз.	Вес, кг. изделия
М1-7-7	114	-290×10	300	1	6.8	6.8	10.3
	287	ф 14 А III	320	6	0.39	2.3	
	137	-50×10	58	6	0.2	1.2	
М1-7-8	114	-290×10	300	1	6.8	6.8	10.0
	284	ф 14 А III	270	6	0.33	2.0	
	137	-50×10	58	6	0.2	1.2	
М1-7-9	114	-290×10	300	1	6.8	6.8	9.6
	283	ф 14 А III	220	6	0.27	1.6	
	137	-50×10	58	6	0.2	1.2	
М1-7-10	114	-290×10	300	1	6.8	6.8	9.2
	282	ф 14 А III	170	6	0.2	1.2	
	137	-50×10	58	6	0.2	1.2	

Указания к деталям группы „1" смотрите на листе 39.

ТК	Группа	Деталь М1-7-7÷М1-7-10.	Серия 1.400-6/76	
978	1		Выпуск 1	Лист 48

15541 75

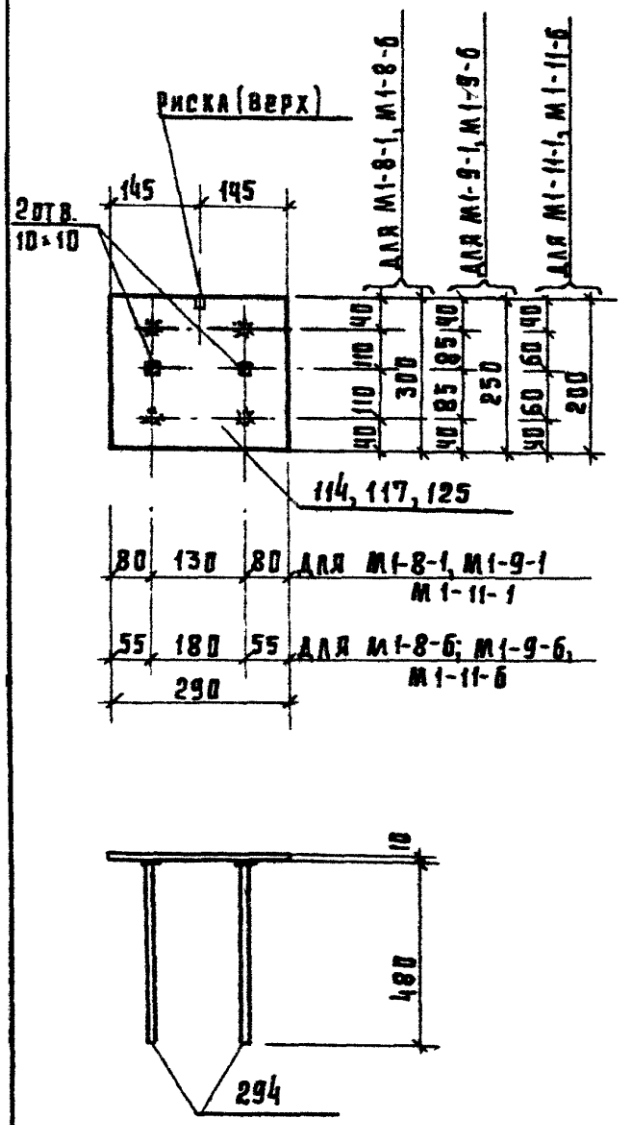

Спецификация стали на одно изделие

Марка изделия	N поз.	Сечение	Длина мм	Кол. шт.	Вес, кг. одной поз.	Вес, кг. всех поз.	Вес, кг. изделия
М1-8-1 М1-8-6	114	-290×10	300	1	6.8	6.8	9.1
	294	Ф14А III	480	4	0.58	2.3	
М1-9-1 М1-9-6	117	-250×10	290	1	5.7	5.7	8.0
	294	Ф14А III	480	4	0.58	2.3	
М1-11-1 М1-11-6	125	-200×10	290	1	4.6	4.6	6.9
	294	Ф14А III	480	4	0.58	2.3	

Указания к деталям группы „1" смотрите на листе 39.

ТК	группа	Детали М1-8-1, М1-8-6, М1-9-1, М1-9-6, М1-11-1, М1-11-6.	Серия 1.400-6	76
1978	1		Выпуск 1	Лист 49

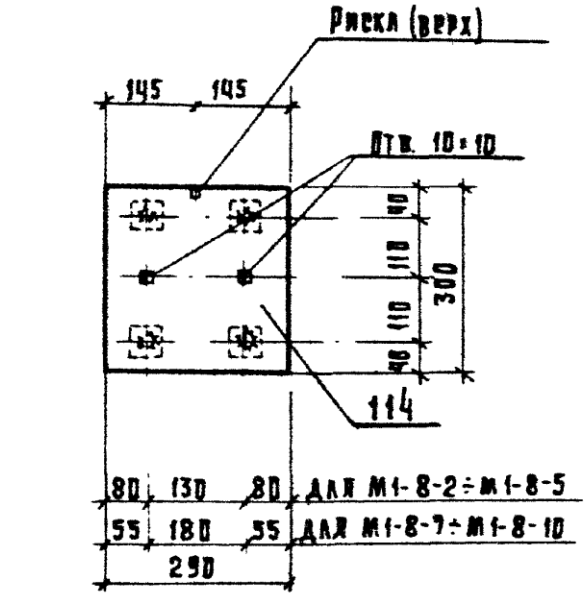

Спецификация стали на одно изделие

Марка изделия	№ поз	Сечение	Длина мм	Кол. шт.	Вес, кг. Одн. поз	Вес, кг. Всех поз	Вес, кг. Изделия
М1-8-2 М1-8-7	114	-290×10	300	1	6.8	6.8	9.2
	287	⌀14 A III	320	4	0.39	1.6	
	137	-50×10	50	4	0.2	0.8	
М1-8-3 М1-8-8	114	-290×10	300	1	6.8	6.8	8.9
	284	⌀14 A III	270	4	0.33	1.3	
	137	-50×10	50	4	0.2	0.8	
М1-8-4 М1-8-9	114	-290×10	300	1	6.8	6.8	8.7
	283	⌀14 A III	220	4	0.27	1.1	
	137	-50×10	50	4	0.2	0.8	
М1-8-5 М1-8-10	114	-290×10	300	1	6.8	6.8	8.4
	282	⌀14 A III	170	4	0.2	0.8	
	137	-50×10	50	4	0.2	0.8	

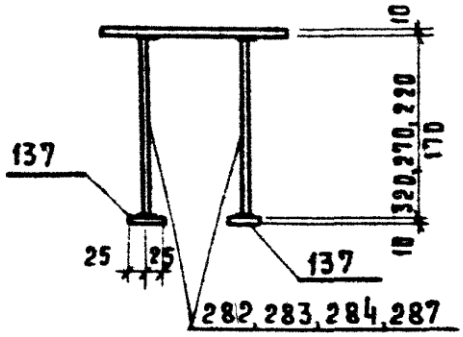

Указания к деталям группы „1" смотрите на листе 39

ТК	группа	Детали М1-8-2÷М1-8-5, М1-8-7÷М1-8-10	Серия 1.400-6/76	
1978	1		Выпуск 1	Лист 50

15541 77

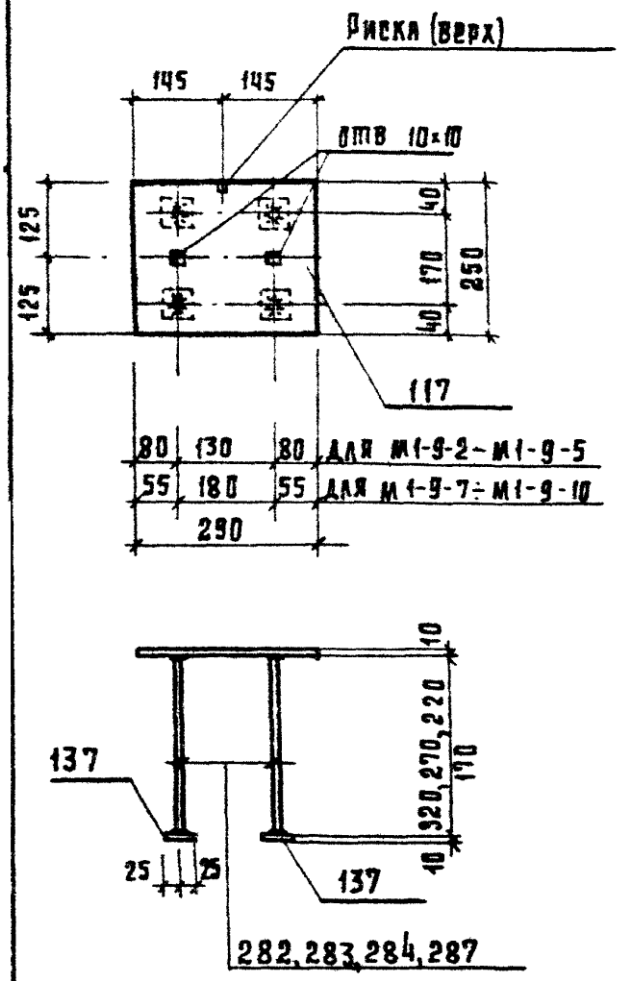

Спецификация стали на одно изделие

Марка изделия	№ поз.	Сечение	Длина мм	Кол. шт.	Вес, кг. для поз.	Вес. всех поз.	Изделия
М1-9-2 М1-9-7	117	−250×10	290	1	5.7	5.7	8.1
	287	ф 14А III	320	4	0.33	1.6	
	137	−50×10	50	4	0.2	0.8	
М1-9-3 М1-9-8	117	−250×10	290	1	5.7	5.7	7.8
	284	ф 14А III	270	4	0.33	1.3	
	137	−50×10	50	4	0.2	0.8	
М1-9-4 М1-9-9	117	−250×10	290	1	5.7	5.7	7.6
	283	ф 14А III	220	4	0.27	1.1	
	137	−50×10	50	4	0.2	0.8	
М1-9-5 М1-9-10	117	−250×10	290	1	5.7	5.7	7.3
	282	ф 14А III	170	4	0.2	0.8	
	137	−50×10	50	4	0.2	0.8	

Указания к деталям группы „1" смотрите на листе 39

ТК	Группа	Детали М1-9-2÷М1-9-5, М1-9-7÷М1-9-10	Серия 1.400-6/76	
1978	1		Выпуск 1	Лист 51

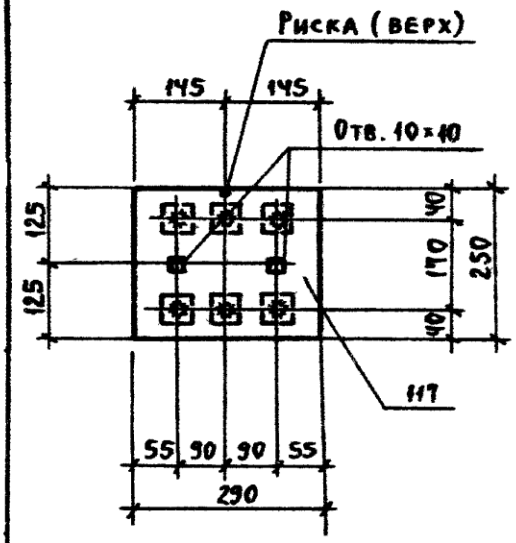

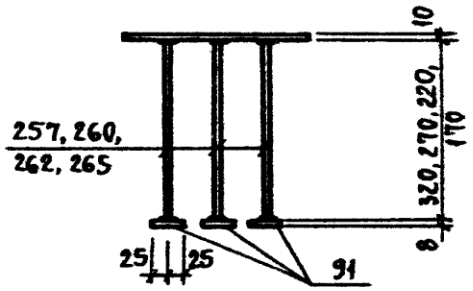

Спецификация стали на одно изделие

Марка изделия	Поз.	Сечение	Длина мм	Кол. шт	Вес, кг: одн. поз.	Вес, кг: всех поз.	Вес, кг: изделия
М1-10-2	117	- 250×10	290	1	5,7	5,7	8,4
	265	Ф 12 А III	320	6	0,28	1,7	
	91	- 50×8	50	6	0,16	1,0	
М1-10-3	117	- 250×10	290	1	5,7	5,7	8,1
	262	Ф 12 А III	270	6	0,24	1,4	
	91	- 50×8	50	6	0,16	1,0	
М1-10-4	117	- 250×10	290	1	5,7	5,7	7,9
	260	Ф 12 А III	220	6	0,2	1,2	
	91	- 50×8	50	6	0,16	1,0	
М1-10-5	117	- 250×10	290	1	5,7	5,7	7,6
	257	Ф 12 А III	170	6	0,15	0,9	
	91	- 50×8	50	6	0,16	1,0	

Указания к деталям группы „1" смотрите на листе 39

ТК	Группа	Детали М1-10-2 М1-10-5	Серия 1.400-6/76	
1978	1		Выпуск 1	Лист 52

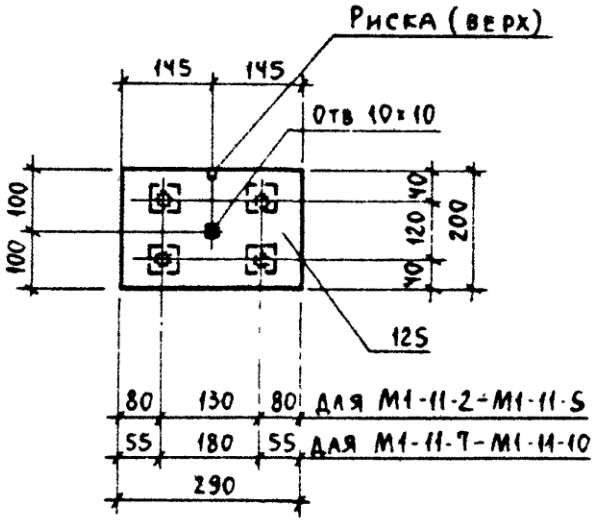

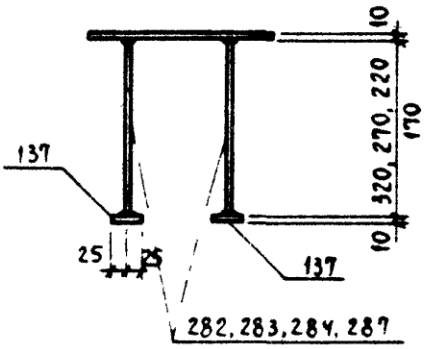

Спецификация стали на одно изделие

Марка изделия	№ поз	Сечение	Длина мм	Кол шт	Вес, кг одн поз	Вес, кг всех поз	Вес, кг изделия
М1-11-2 М1-11-7	125	- 200×10	290	1	4.6	4.6	7,0
	287	ф 14А III	320	4	0.39	1.6	
	137	- 50×10	50	4	0.2	0.8	
М1-11-3 М1-11-8	125	- 200×10	290	1	4.6	4.6	6,7
	284	ф 14А III	270	4	0.33	1.3	
	137	- 50×10	50	4	0.2	0.8	
М1-11-4 М1-11-9	125	- 200×10	290	1	4.6	4.6	6,5
	283	ф 14А III	220	4	0.27	1.1	
	137	- 50×10	50	4	0.2	0.8	
М1-11-5 М1-11-10	125	- 200×10	290	1	4.6	4.6	6,2
	282	ф 14А III	170	4	0.2	0.8	
	137	- 50×10	50	4	0.2	0.8	

Указания к деталям группы „1" смотрите на листе 39.

ТК	Группа	Детали М1-11-2 ÷ М1-11-5, М1-11-7 ÷ М1-11-10	Серия 1.400-6/76	
1978	1		Выпуск 1	Лист 53

М1-12; М1-12-1; М1-12-2

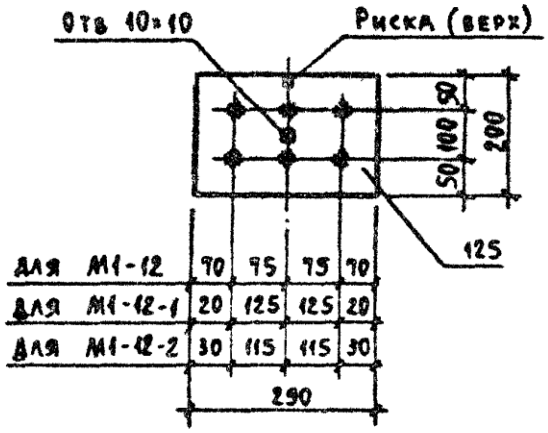

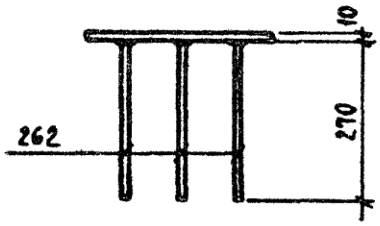

М1-13 ÷ М1-16

Спецификация стали на одно изделие

Марка издел.	№ поз.	Сечение	Длина мм	Кол. шт.	Вес, кг: одн. поз.	Вес, кг: всех поз.	Вес, кг: изд.
М1-12, М1-12-1, М1-12-2	125	- 200×10	290	1	4.6	4.6	6.0
	262	⌀12AIII	270	6	0.24	1.4	
М1-13	357	∟63×5	150	2	0.73	1.5	1.7
	262	⌀12AIII	270	1	0.24	0.2	
М1-14	357	∟63×5	150	2	0.73	1.5	1.8
	267	⌀12AIII	370	1	0.33	0.3	
М1-15	357	∟63×5	150	2	0.73	1.5	1.9
	269	⌀12AIII	470	1	0.42	0.4	
М1-16	357	∟63×5	150	2	0.73	1.5	2.0
	271	⌀12AIII	570	1	0.5	0.5	

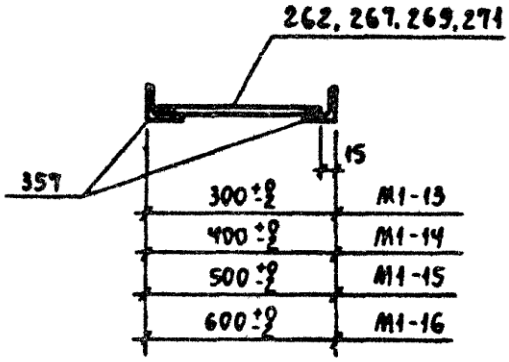

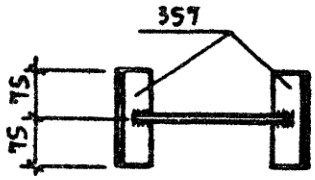

Указания к деталям группы „1" смотреть на листе 39.

ТК	Группа	Детали М1-12, М1-12-1, М1-12-2, М1-13 ÷ М1-16.	Серия 1.400-6/76	
1978	1		Выпуск 1	Лист 54

15541 81